Frame

rev. 22-08-2024

Allgemeine Information

Innen - Aufhängung

Ean	8021696253596
Artikel	FRAME SP QUADRATO BIANCO
Installation	Aufhängung
Garantie	5 years
Bruttogewicht	5.18 kg
Volumen	0.068904 m³

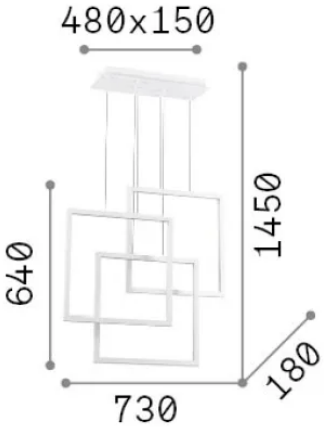

Technische Information

Nettogewicht	4.27 kg
Isolationsklasse	I
Schutzindex	IP20
Einhaltung	CE
Betriebstemperatur	0° ~ +40 °C
Dimmer	Non-dimmable, On-Off
Leistung	220-240 V AC 50/60 Hz
Energieversorgung	In-built, included Replaceable (by qualified operators only), electronic

Quellinfo

Integrierte Quelle	Integrated LED module
Austauschbare Quelle	No
Leistung	LED 80 W
Emissionen	Direct
Maximaler Verbrauch	max 80 W
Merkmale LED	LED SMD
CCT LED	3000 K
Dauer LED (t. 25°c)	30000 h
CRI	> 80
Lichtstrahlwinkel	120°
Lichtstrahlfluss	9100 lm
Nützlicher Lichtstrom	5110 lm

IDEAL LUX s.r.l.
Via Taglio Destro, 32, 30035 Mirano (Venezia)
Tel +39 041 5790500 | **Fax** +39 041 8872349 | **E-mail** info@ideal-lux.com
www.ideal-lux.com