Gemini

rev. 21-07-2026



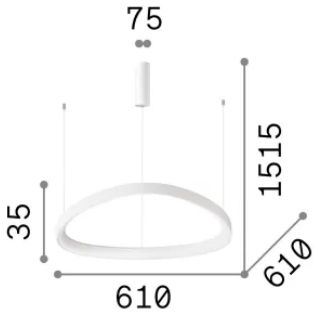

Info generali

Interno - Sospensioni

Indoor suspended lamp with multiple integrated LED sources and direct light emission

Ean	8021696247267
Articolo	GEMINI SP D061 ON-OFF NERO 3000K
Installazione	Sospensioni
Garanzia	5 years
Peso lordo	2.6 kg
Volume	0.04225 m^3

Info tecniche e installative

Peso netto	1.71 kg
Classe di isolamento	II
Grado di protezione	IP20
Conformità	CE
Temperatura d'esercizio	0° ~ +40 °C
Dimmer	Non-dimmable, On-Off
Alimentazione	220-240 V AC 50/60 Hz
Alimentatore	In-built, included Replaceable (by qualified operators only), electronic

Info sorgente e prestazionali

Sorgente integrata	Integrated LED module
Sorgente sostituibile	Replaceable (by qualified operators only)
Potenza	47 W
Emissione	Direct
Consumo massimo	max 47 W
Caratteristiche LED	LED SMD
CCT LED	3000 K
Durata LED (t. 25°c)	50000 h
CRI	> 90
SDCM	3
Fascio luminoso	130°
Flusso sorgente	5100 lm
Flusso utile	2820 lm
Rischio fotobiologico	1

IDEAL LUX s.r.l.
Via Taglio Destro, 32, 30035 Mirano (Venezia)
Tel +39 041 5790500 | **Fax** +39 041 8872349 | **E-mail** info@ideal-lux.com
www.ideal-lux.com