Oracle slim

rev. 22-08-2024

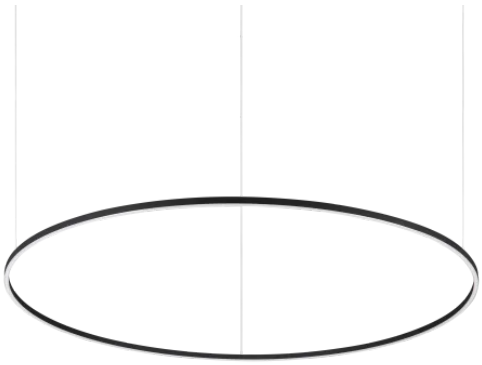

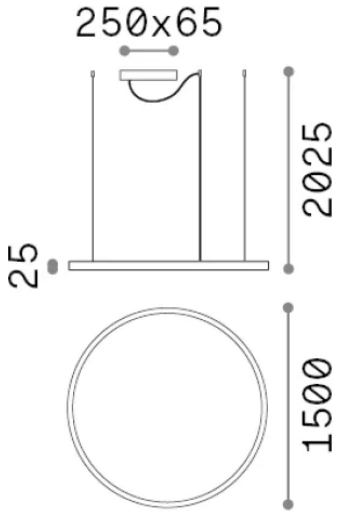

Общая информация

Интерьер - Подвесы

Ean	8021696304472
Пункт	ORACLE SLIM SP D150 ROUND 4000K ON-OFF BK
Установка	Подвесы
Гарантия	5 years
Общий вес	8.4 kg
Объем	0.3072 m^3

Техническая информация

Вес нетто	2 kg
Класс изоляции	II
Индекс защиты	IP20
Согласие	CE
Рабочая Температура	0° ~ +40 °C
Dimmer	Non-dimmable, On-Off
Выходная мощность	220-240 V AC 50/60 Hz
Источник питания	In-built, included Replaceable (by qualified operators only), electronic

Информация об источнике

Интегрированный источник	Integrated LED module
Сменный источник	Replaceable (by qualified operators only)
Власть	89 W
Выбросы	Direct
Максимальное потребление	max 89 W
Функции LED	LED SMD
CCT LED	4000 K
Продолжительность LED (t. 25°c)	20000 h
CRI	> 80
SDCM	3
Угол светового луча	115°
Световой поток луча	9650 lm
Полезный световой поток	5000 lm
Фотобиологический риск	2

IDEAL LUX s.r.l.
Via Taglio Destro, 32, 30035 Mirano (Venezia)
Tel +39 041 5790500 | **Fax** +39 041 8872349 | **E-mail** info@ideal-lux.com
www.ideal-lux.com