Slot

rev. 22-08-2024

Общая информация

Технический свет - Системы

Ean	8021696267449
Пункт	SLOT ANG QUADRO D16xD18 2000 mm WH
Установка	Системы
Гарантия	5 years
Общий вес	0.3 kg
Объем	0.00197 m^3

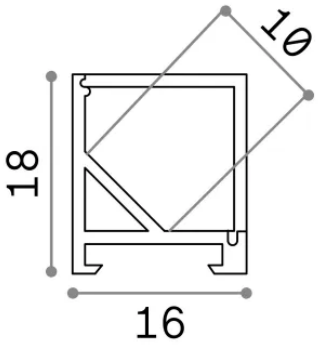

Техническая информация

Вес нетто	0.3 kg
Согласие	-
Тип аксессуара	-

IDEAL LUX s.r.l.
Via Taglio Destro, 32, 30035 Mirano (Venezia)
Tel +39 041 5790500 | **Fax** +39 041 8872349 | **E-mail** info@ideal-lux.com
www.ideal-lux.com